第２９回 三 木 オ ー プ ン テ ニ ス 大 会　シングルス　２００６年

日　時　：　平成１８年１１月３日（金）祭日　［ 予備日 １１月１２日（日） ］　　**主　催　：** 三木市テニス協会
小雨決行　　**後　援　：** 朝日新聞社・三木市教育委員会
天候不順の時は現地決定とします。

場　所　：　グリンピア三木　第１コート（砂入り人工芝コート）　……三木市細川町槇山894-60　Tel.0794－83－5211

開始時間：

種 目	男子 シングル		女子 シングル	
集合時刻	9時	No.2～33	11時	全　員
	9時30分	No.36～67		
	10時	No.1.34.35.68		
	以降、決勝まで行う。			

試合方法：　１セットマッチ（6-6後 12ﾎﾟｲﾝﾄﾀｲﾌﾞﾚｰｸ方式）　（注）決勝戦は８ゲーム（ 8-8後 12ﾎﾟｲﾝﾄﾀｲﾌﾞﾚｰｸ方式）
審判はすべて「セルフジャッジ」とします。紛らわしい時はプレーを続けて下さい。
大会運営を速やかに行うため、試合と試合の間の休憩の申告は、最大15分までとします。進行にご協力ください。
試合前の練習は、サービス４球のみとします。

使用球　：　ダンロップフォートイエロー　（試合球は敗者の方がお持ち帰り下さい。）
表　彰　：　男　子（　ベスト４まで。）　女　子（　ベスト４まで。）
注意事項：　時間厳守。試合開始時間にコートに現れないときは棄権したものとみなします。
入場は無料ですが、駐車料金が必要です(５００円/台　但し三木市民は無料、提示必要)。

連絡先　：　三木市テニス協会　三木市志染町中自由が丘2-421　TEL　０７９４－８５－６２７３
御願い　：　電話での問合せはＡＭ８時３０分以降にして下さい。　当日　携帯　０９０－３２６０－１３４９

一般女子　シングルス

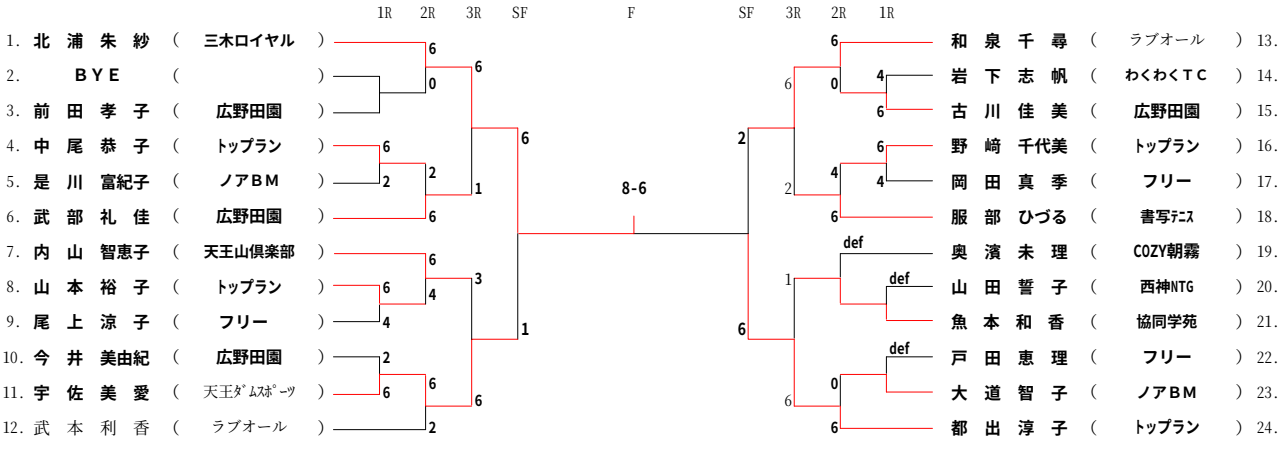
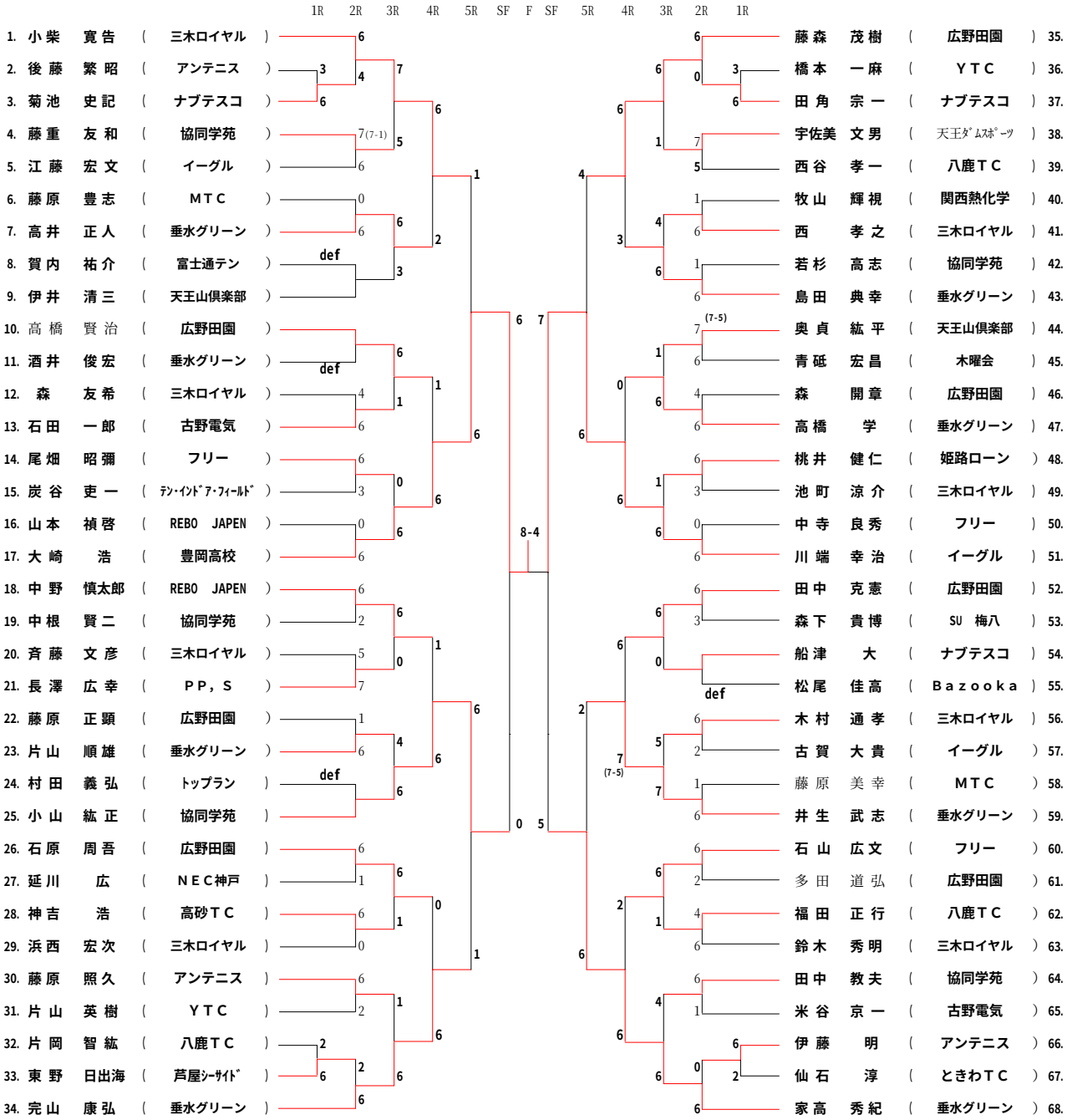
一般男子　シングルス