第２８回 三 木 オ ー プ ン テ ニ ス 大 会　シングルス　２００５年

日　時　：　平成１７年１１月３日（木）祭日　［ 予備日 １１月２０日（日） ］
小雨決行
天候不順の時は現地決定とします。

主　催　： 三木市テニス協会
後　援　： 朝日新聞社・三木市教育委員会

場　所　：　三木山総合公園テニスコート（オムニコート）　三木市福井2474-7　ＴＥＬ．０７９４-８３－４３０９

開始時間：

種 目	男子 シングル		女子 シングル	
集	9時	1　回　戦	11時	全　　員
合	9時30分	2　回　戦		
時	10時	1回戦 No.1.10.19.20.29.3		
刻	以降、決勝まで行う。			

試合方法：　１セットマッチ（6-6後 12ﾎﾟｲﾝﾄﾀｲﾌﾞﾚｰｸ方式）　（注）決勝戦は８ゲーム（ 8-8後 12ﾎﾟｲﾝﾄﾀｲﾌﾞﾚｰｸ方式）
審判はすべて「セルフジャッジ」とします。紛らわしい時はプレーを続けて下さい。
大会運営を速やかに行うため、試合と試合の間の休憩の申告は、最大15分までとします。進行にご協力ください。
試合前の練習は、サービス４球のみとします。

使用球　：　ダンロップフォートイエロー　（試合球は敗者の方がお持ち帰り下さい。）
表　彰　：　男　子（　ベスト４まで。）　女　子（　ベスト４まで。）
注意事項：　時間厳守。試合開始時間にコートに現れないときは棄権したものとみなします。
連絡先　：　三木市テニス協会　三木市宿原６５５－２　TEL．０７９４－８３－１３７１
お願い　：　電話での問合せは、朝８時以降にしてください。早朝の電話は迷惑ですので、ご協力ください。

一般女子　シングルス

1. 西　村　美早子　（　星和高原ＴＣ　）
2. ＢＹＥ　（　　）
3. 古　川　佳　美　（　広野田園　）
4. 上　住　和　子　（　天王山倶楽部　）
5. 山　本　若　菜　（　三木ロイヤル　）
6. 大　森　真由佳　（　広野田園　）
7. 和　泉　千　尋　（　ラブオール　）
8. 鈴　木　秀　美　（　天王山倶楽部　）
9. 北　浦　朱　紗　（　三木ロイヤル　）
10. 西　光　真澄美　（　広野田園　）
11. 宮　本　　薫　（　クリエイティブ　）

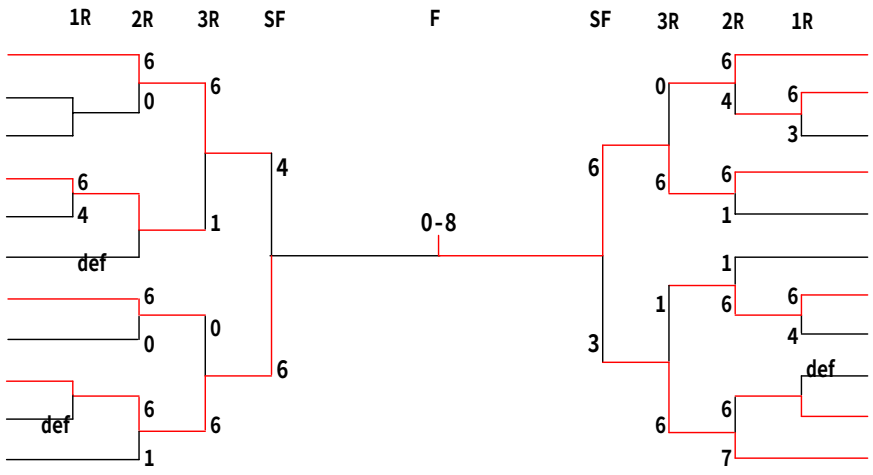

12. 武　本　利　香　（　ラブオール　）
13. 前　田　孝　子　（　広野田園　）
14. 内　山　智恵子　（　天王山倶楽部　）
15. 大　嶋　ゆう子　（　ﾄｯﾌﾟﾗﾝ加古川　）
16. 今　井　美由紀　（　広野田園　）
17. 目　木　みすず　（　天王山倶楽部　）
18. 奥　濱　未　理　（　広野田園　）
19. 山　田　誓　子　（　西神ＮＴＧ　）
20. 藤　原　千　紗　（　三木ロイヤル　）
21. 西　畑　葉　月　（　フリー　）
22. 都　出　淳　子　（　ﾄｯﾌﾟﾗﾝ　）

一般男子　シングルス

1. 小柴　寛告　（　三木ロイヤル　）
2. 山本　禎啓　（　ﾉｱｲﾝﾄﾞｱ ｽﾃｰｼﾞ姫路　）
3. 鈴木　和雅　（　天王山倶楽部　）
4. 山本　徹　（　魚住ＴＣ　）
5. 松尾　佳高　（　Ｂａｚｏｏｋａ　）
6. 今西　道泰　（　ブルーサンダー　）
7. 末神　泰史　（　広野田園　）
8. 藤原　優芳　（　三木ロイヤル　）
9. 江藤　宏文　（　阪急仁川TC　）
10. 完山　康弘　（　日本郵政公社　）
11. 伊井　清三　（　天王山倶楽部　）
12. 古賀　大貴　（　ｻﾆｰｻｲﾄﾞｱｯﾌﾟ　）
13. 西　孝之　（　三木ロイヤル　）
14. 藤原　宏治　（　広野田園　）
15. 小林　真一郎　（　天王山倶楽部　）
16. 船津　大　（　ナブテスコ　）
17. 森　友希　（　三木ロイヤル　）
18. 桃井　健仁　（　姫路ローンTC　）
19. 藤森　茂樹　（　広野田園　）

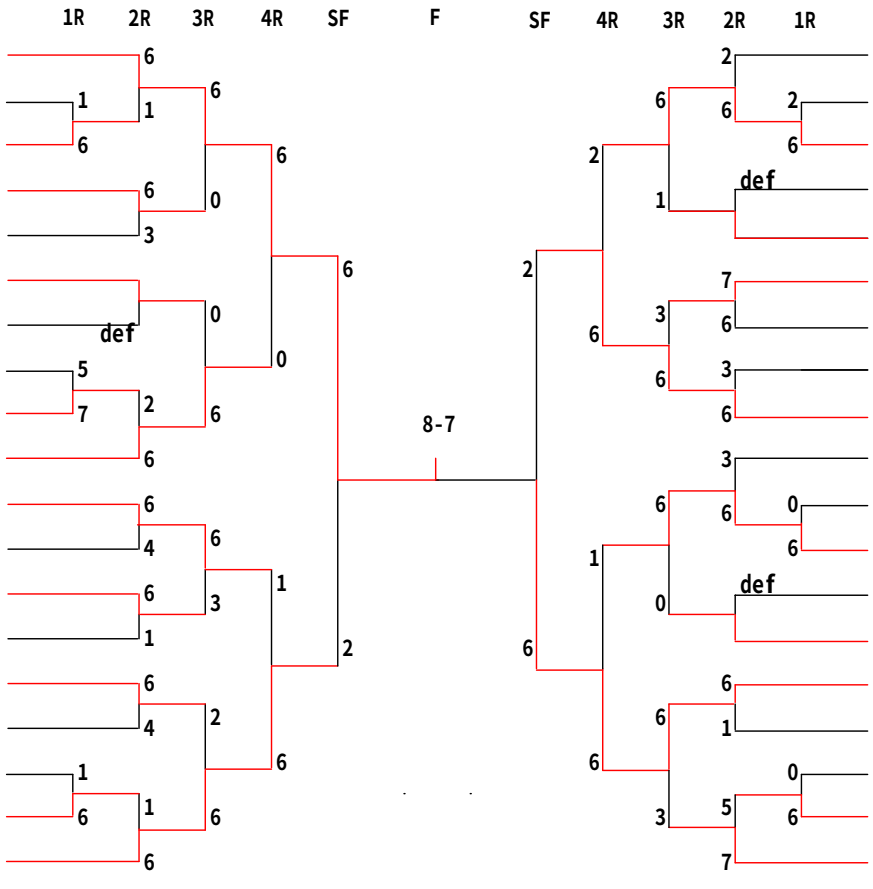

20. 浜西　宏次　（　三木ロイヤル　）
21. 服部　智紀　（　天王山倶楽部　）
22. 石山　広文　（　フリー　）
23. 冨田　規靖　（　広野田園　）
24. 副島　信太郎　（　フリー　）
25. 田中　大騎　（　三木ロイヤル　）
26. 谷川　信一　（　ﾃﾝ･ｲﾝﾄﾞｱ･ﾌｨｰﾙﾄﾞ　）
27. 神吉　浩　（　高砂ＴＣ　）
28. 実井　誠治　（　広野田園　）
29. 鈴木　秀明　（　三木ロイヤル　）
30. 菊池　史記　（　ナブテスコ　）
31. 山崎　信博　（　ＫＳＴ　）
32. 中川　貴市　（　広野田園　）
33. 上住　久博　（　天王山倶楽部　）
34. 家高　秀紀　（　垂水グリーン　）
35. 牧山　輝視　（　関西熱化学　）
36. 斉藤　文彦　（　三木ロイヤル　）
37. 村本　邦治　（　ブルーサンダー　）
38. 石原　周吾　（　広野田園　）